VÁLVULA DE RETENÇÃO TIPO BORBOLETA
com vedação metal/borracha
DN 150 - 1000 PN10/16

03.200

Descrição do produto
- Válvula de retenção tipo borboleta para água potável e líquidos neutros
- Temperatura de serviço desde 0ºC (sem gelo) a 70ºC

Normas
- Concebida de acordo com a norma EN 1074 parte 3
- Flange de acordo com a norma EN 1092-2 PN10/16
- Distância entre flanges de acordo com a norma EN 558 série 14

Ensaios ou Ensaiada segundo
As válvulas são individualmente ensaiadas em fábrica de acordo com a norma EN 12266:
- Vedação 1.1 x PN (bar); Corpo: 1.5 x PN (bar)

Proteção contra a corrosão
- Revestimento com tinta epóxica RAL 5005
- Aplicação interna e externa com uma espessura mínima de revestimento de 250 µm
- Revestimento epóxico, aplicado eletrostaticamente de acordo com DIN 3476-1, EN 14901 e especificações GSK (RAL-GZ662)

Caraterísticas
- Válvula com fecho mecânico automático para instalação em sistemas de bombagem impedindo o retorno do fluxo
- Instalação na posição horizontal, a passagem do fluxo deve coincidir com o sentido da seta gravada no corpo da válvula. Para montagem na posição vertical, consultar os nossos serviços técnicos
- Válvula com dupla excentricidade do obturador, permitindo tempos de fecho mais rápidos, diminuição de vibração e choques que ocorrem com o refluxo
- Corpo e obturador da válvula em ferro fundido dúctil (EN-GJS-500)
- Sede do corpo e do obturador fornecidos de série em bronze
- Veio em aço inox AISI 304
- Alavanca e contrapeso ajustável para ajudar o obturador a fechar e evitar golpes de ariete, permite também visualizar a posição do obturador
- A pedido possibilidade de ser fornecida com sede e veio em aço inox AISI 316L.

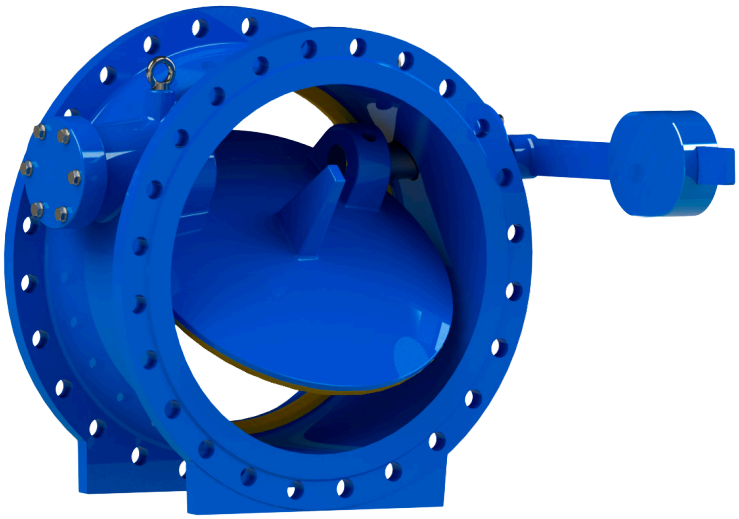

100% MADE IN EUROPE

Fucoli Somepal
FUNDIÇÃO DE FERRO, S.A.

Visite o nosso website em **www. fucoli-somepal.pt**
Sede: Estrada de Coselhas, 3000-125 Coimbra – Portugal | Tel.: (+351) 239 490100 | Fax: (+351) 239 490198
Filial: Rua de Aveiro 50, 3050-420 Pampilhosa – Portugal | Tel.: (+351) 239 490100 | Fax: (+351) 231 949292 | comercial@fucoli-somepal.pt

Sendo um dos principais objectivos da n/ empresa o desenvolvimento e a satisfação dos n/ clientes, reservamo-nos o direito de atualizar, alterar ou substituir as especificações apresentadas sem aviso prévio.

VÁLVULA DE RETENÇÃO TIPO BORBOLETA
com vedação metal/borracha
DN 150 - 1000 PN10/16

03.200

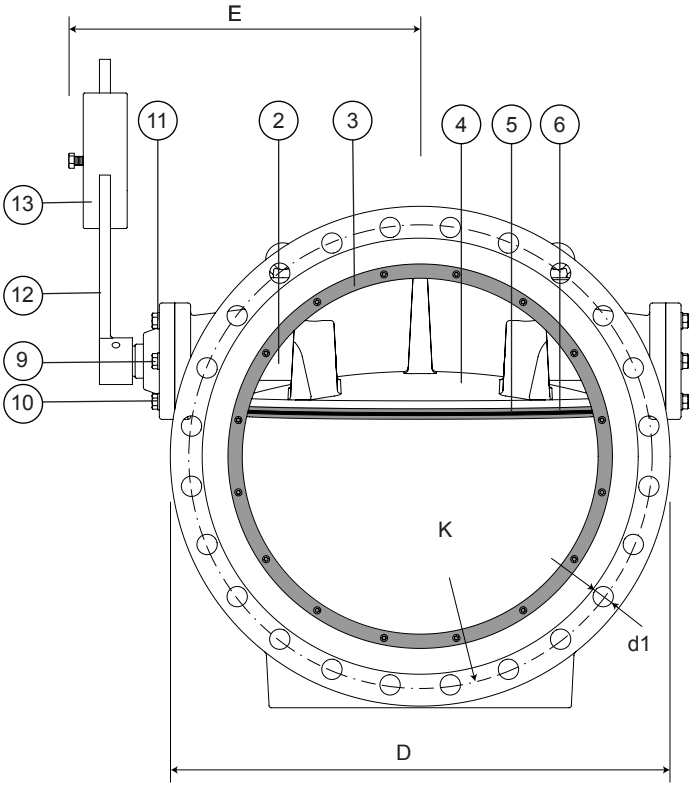

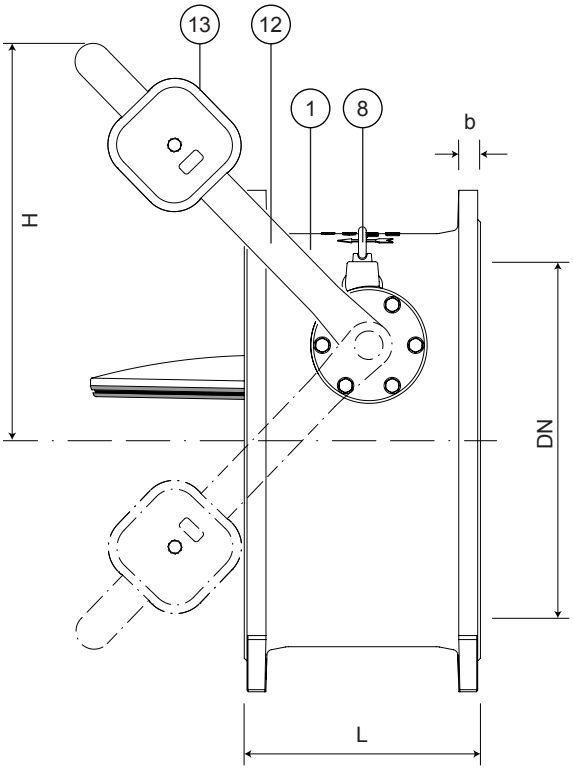

Lista de componentes

pos.	componentes	material	norma
1	Corpo	Ferro Fundido Dúctil EN-GJS-500-7	EN 1563
2	Veio	Aço inox AISI 304	EN 10088 - 1
3	Sede do corpo	Bronze $CuSn_7Zn_4Pb_7$	EN 1982
4	Obturador	Ferro Fundido Dúctil EN-GJS-500-7	EN 1563
5	Vedante do obturador	Elastómero EPDM	EN 681 - 1
6	Parafuso	Aço inox A2	EN 10088 - 1
7	Sede do obturador	Bronze $CuSn_7Zn_4Pb_7$	EN 1982
8	Olhais (a partir DN 200)	Aço inox A2	EN 10088 - 1
9	Parafuso	Aço zincado cl 8.8	ISO 898 - 2
10	Porca	Aço zincado cl 8.8	ISO 898 - 2
11	Anilha	Aço zincado	ISO 898 - 2
12	Alavanca	Ferro Fundido Dúctil EN-GJS-500-7	EN 1563
13	Contrapeso	Ferro Fundido Dúctil EN-GJS-500-7	EN 1563

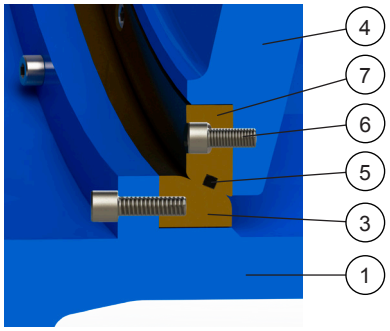

Pormenor de vedação

Referências e dimensões

DN	PN	código	D mm	L mm	E mm	H máx. mm	K mm	nº x d1 mm	b mm	Kg aprox.
150	10/16	10763027	285	210	235	205	240	8 x 23	19	36
200	10	10763028	340	230	275	235	295	8 x 23	20	52
200	16	10763058	340	230	275	235	295	12 x 23	20	52
250	10	10763029	400	250	265	300	350	12 x 23	22	69
250	16	10763059	400	250	265	300	355	12 x 28	22	69
300	10	10763030	455	270	345	310	400	12 x 23	24.5	100
300	16	10763060	455	270	345	310	410	12 x 28	24.5	100
350	10	10763031	505	290	380	385	460	16 x 23	24.5	138
350	16	10763061	520	290	380	385	470	16 x 28	26.5	147
400	10	10763032	565	310	440	450	515	16 x 28	24.5	178
400	16	10763062	580	310	440	450	525	16 x 31	28	188

continuação na página seguinte

VÁLVULA DE RETENÇÃO TIPO BORBOLETA
com vedação metal/borracha
DN 150 - 1000 PN10/16

03.200

continuação da página anterior

DN	PN	código	D mm	L mm	E mm	H máx. mm	K mm	nº x d1 mm	b mm	Kg aprox.
450	10	10763033	615	330	440	475	565	20 x 28	25.5	214
450	16	10763063	640	330	440	475	585	20 x 31	30	234
500	10	10763035	670	350	500	500	620	20 x 28	26.5	268
500	16	10763064	715	350	500	500	650	20 x 34	31.5	302
600	10	1 0763036	780	390	530	597	725	20 x 31	30	354
600	16	10763065	840	390	530	597	770	20 x 37	36	384
700	10	10763037	895	430	615	655	840	24 x 31	32.5	530
700	16	10763066	910	430	615	655	840	24 x 37	39.5	569
800	10	10763038	1015	470	680	760	950	24 x 34	35	725
800	16	10763067	1025	470	680	760	950	24 x 41	43	769
900	10	10763039	1115	510	780	850	1050	28 x 34	37.5	920
900	16	10763068	1125	510	780	850	1050	28 x 41	46.5	937
1000	10	10763040	1230	550	820	945	1160	28 x 37	40	1124
1000	16	10763070	1255	550	820	945	1170	28 x 44	50	1210

Fucoli Somepal
FUNDIÇÃO DE FERRO, S.A.
Visite o nosso website em **www. fucoli-somepal.pt**
Sede: Estrada de Coselhas, 3000-125 Coimbra – Portugal | Tel.: (+351) 239 490100 | Fax: (+351) 239 490198
Filial: Rua de Aveiro 50, 3050-420 Pampilhosa – Portugal | Tel.: (+351) 239 490100 | Fax: (+351) 231 949292 | comercial@fucoli-somepal.pt

100% MADE IN EUROPE

Todos os desenho, dados técnicos, dimensões e pesos não são vinculatívos. Sujeito a mudanças. Os componentes podem ser substituídos por materiais equivalentes ou superiores sem notifcação prévia.